けん引車	エ　ン　ジ　ン	
ME-200HS	4サイクル　ガソリン　ホンダGX160K1－SNX	セル、リコイルスタータ併用
ME-200H	4サイクル　ガソリン　ホンダGX160KI－SNX	リコイルスタータ
ME-200M	2サイクル　ガソリン　三　菱T－430－PG－56	リコイルスタータ

注記

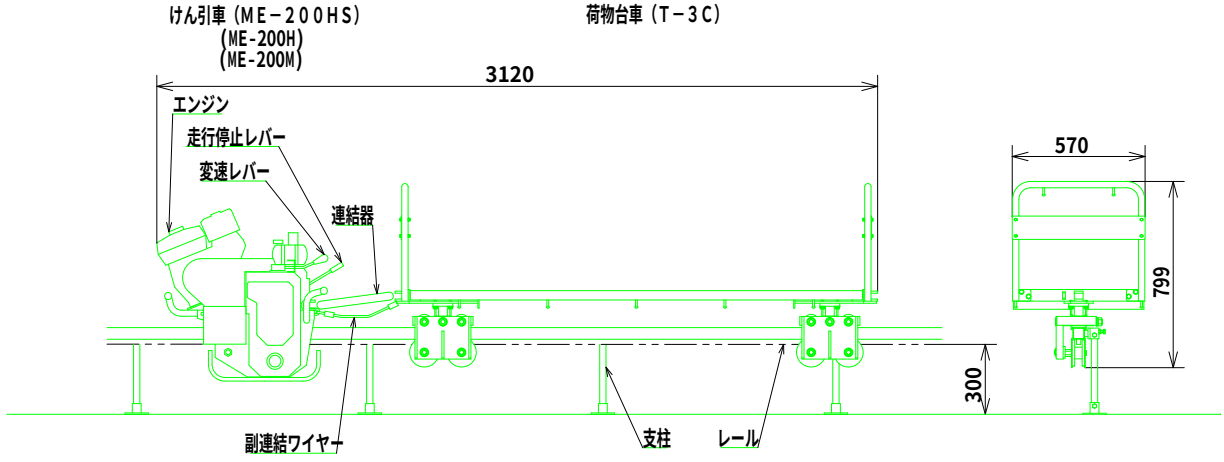

記号	年月日	改訂図番	改定事項	記入者	検
	・・				
	・・				
	・・				
	・・				
	・・				

材質	数量	処理	型式	尺度
*	*	*	T-3C	1/17

設計	製図	検図	承認	図名	株式会社
*	中山			外観図	ツ ガ ワ
*・・	14 12 24	・・	・・	図番 G-0011	

重量　*　g

A3